Gesamtübersicht Zubehör

ELECTRO-MATION

...seit 40 Jahren Experten in Messtechnik

www.electro-mation.de

Druckentnahmestutzen	Typ	Eigenschaften	
	A-2	› Gerader Druckstutzen, PVC inkl. 2 Blechschrauben › Eintauchlänge: 80 mm › Bohrdurchmesser: 8 mm › für Schlauch Innen-Ø: **5 mm**	*Art.-Nr.: 50-6551*
	A-3	› gewinkelter Druckstutzen, PVC inkl. 2 Blechschrauben › Eintauchlänge: 80 mm › Bohrdurchmesser: 10 mm › für Schlauch Innen-Ø: **5 mm**	*Art.-Nr.: 16-55032*
	DP 339 DP 447	› Gerader Druckstutzen, Messing vernickelt inkl. 2 Blechschrauben › Eintauchlänge: DP339 = 80 mm | DP447 = 30 mm › Bohrdurchmesser: 6 mm › für Schlauch Innen-Ø: **5 mm**	*Art.-Nr.: 56-11090 (DP 339)* *Art.-Nr.: 56-10388 (DP 447)*
	DES 34	› gewinkelter Druckentnahmestutzen › mit verschiebbarer Dichtmanschette › für Schlauch Innen-Ø: **6 mm**	*Art.-Nr.: 04-0046070*
	A-489	› aus hochwertigem Edelstahl › Eintauchlänge: 100mm › inkl. 2 selbstfestziehenden Schrauben › für Schlauch Innen-Ø: **5mm**	*Art.-Nr.: 02-A-489*
	A-482	› Druckstutzen, Messing vernickelt › inkl. Mutter und Dichtung › Gewinde: M5, Länge: 15mm › Bohrdurchmesser: 5 mm › für Schlauch Innen-Ø: **5 mm**	*Art.-Nr.: 56-10221*
	A-483	› Schnellanschluss mit sich selbst festziehender Neopren-Tülle › Material: Messing vernickelt, Neopren › Bohrdurchmesser: 10 mm › für Schlauch Innen-Ø: **5 mm**	*Art.-Nr.: 56-10222*
	DES 32	› kurzer Druckentnahmestutzen › inkl. 2 Befestigungsschrauben › für Schlauch Innen-Ø: **5 mm**	*Art.-Nr.: 04-046073*
	EMDAL-1	› Druckauslass für Decken- oder Wandeinbau › ideal für Reinräume, Labore, ... › für Ø 23 mm Deckendurchlass	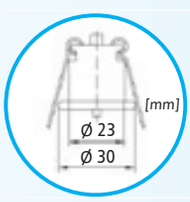 *Art.-Nr.: 119-EMDAL-1*

Sets

Druckentnahmestutzen	Typ	Eigenschaften
	KR 483	› **SET** › 2 x A-483 Schnellanschlüsse für Ø 10 Bohrung › 2 m passender PVC Schlauch, Ø 5 mm I.D. *Art.-Nr.: 56-11482*
	A-6550	› **SET** › 2 x Druckentnahmestutzen, Metall 90° gewinkelt › 2 x Gummidurchführungen für Ø 16 mm Bohrungen › 2 m PVC-Schlauch Ø 6 mm *Art.-Nr.: 50-A-6550*
	A2-Klimaset	› **SET** › 2 x Druckentnahmestutzen, Kunststoff. Typ. A-2 › inkl. Befestigungsschräubchen › 2 m passender PVC Schlauch, Ø 5 mm I.D. *Art.-Nr.: 50-6555*
	AR-Klimaset	› **SET** › ideal für U-Rohr- oder Schrägrohrmanometer › 2 x Druckentnahmestutzen, Kunststoff 90° gewinkelt › 2 x Gummidurchführungen für Ø 6 mm Bohrungen › 2 m PVC-Schlauch Ø 6 mm › 50 ml Messflüssigkeit (blau), Dichte 1,00 *Art.-Nr.: 04-008141*

Zubehör

für Flüssigkeitsmanometer	Typ	Eigenschaften	
	509	› Schlauchtülle mit Sicherheits-/Auslaufschutz (passend für KIMO Flüssigkeitsmanometer) › verhindert Überlaufen von Messflüssigkeit › Messing verchromt › Gewinde: **G 1/8"**	*Art.-Nr.: 56-10225*
	505	› Schlauchtülle mit zuschraubbarem Ventil (passend für mobile Flüssigkeitsmanometer) › Messing verchromt › Gewinde: **G 1/8"**	*Art.-Nr.: 56-10387*

Kugelhähne / Ventile	Typ	Eigenschaften	
	C-13	› Absperrhahn für Druckluft, Kunststoff › für Schlauch Innen-Ø: **7-8 mm**	*Art.-Nr.: 04-0046050*
	555 M/F	› Kugelhahn Ventil › Male/Female › Gewinde: **G 1/8"**	*Art.-Nr.: 56-10399*
	555 F/F	› Kugelhahn Ventil › Female/Female › Gewinde: **G 1/8"**	*Art.-Nr.: 56-10398*
	666	› Schiebeventil › (Male/Female), durch Schieben des blauen Ringes öffnet und schließt das Ventil › Gewinde: **G 1/8"**	*Art.-Nr.: 56-10397*

Zubehör

Schlauchtüllen	Typ	Eigenschaften
	A-339	› Schlauchtülle, Messing › Gewinde: 1/8" NPT › für Schlauch Innen-Ø: **4 - 6 mm** *Art.-Nr.: 02-339*
	B-10	› Schlauchtülle gerade, Polyamid › Gewinde: 1/8" mit/ohne NPT › für Schlauch Innen-Ø: **4, 6, 8 mm**
	B-11	› Schlauchtülle gewinkelt, Polyamid › Gewinde: 1/8" mit/ohne NPT › für Schlauch Innen-Ø: **4, 6, 8 mm**
	B-17	› Schlauchtülle, Messing vernickelt › Gewinde: R1/8", R1/4", G1/8", G1/4" › für Schlauch Innen-Ø: **4, 6, 8 mm** *Art.-Nr.: 47-239*
	487	› Schlauchtülle, Messing verchromt › Gewinde: G 1/8" › für Schlauch Innen-Ø: **5mm** *Art.-Nr.: 56-10224*
	466	› Schlauchtülle aus Nylon › mit langem Gewinde: 7 x 100 › für Schlauch Innen-Ø: **5mm** › passend für KIMO Flüssigkeitsmanometer Serie GF *Art.-Nr.: 56-10640*
	484	› Schlauchtülle aus Nylon › Gewinde: G 1/8" › für Schlauch Innen-Ø: **5mm** › passend für KIMO Flüssigkeitsmanometer Serie LU und TJ *Art.-Nr.: 56-10223*

Fittings / Schlauchverbinder	Typ	Eigenschaften	
	D-10	› Y-Stück › Material: Polyamid › für Schlauch Innen-Ø: **4, 5, 6, 8 mm**	*Art.-Nr.: 47-36.61*
	D-11	› T-Stück › Material: Polyamid › für Schlauch Innen-Ø: **4, 5, 6, 8 mm**	*Art.-Nr.: 47-35.5*
	D-12	› Reduzierstück › Material: Polyamid › für Schlauch Innen-Ø: **6-4, 8-4, 8-6 mm**	*Art.-Nr.: 47-34.42*
	D-13	› Schlauchkupplung › Material: Polyamid › für Schlauch Innen-Ø: **4, 5, 6, 8 mm**	*Art.-Nr.: 47-34.41*
	D-14	› Universalkupplung, Reduzierstück › Material: Polyamid › für Schlauch Innen-Ø: **3** bis **10 mm**	*Art.-Nr.: 84-00061*

Schlauchklemmen	Typ	Eigenschaften	
	Ohr-Klemme	› Ohr-Klemmschelle zum dauerhaften Befestigung von Schläuchen › für Flüssigkeits- und Luftleitungen, Gummischläuche, Kunststoffrohre, Elektrokabel, Schweiss-Schläuche › Verpackungseinheit: 10 Stk. › für Schlauch Außen-Ø **7-9**, **8-10 mm** › Ausführungen: Stahl, Edelstahl, 1-Ohr-Klemmschelle oder 2-Ohr-Klemmschelle	*Art.-Nr.: 41*
	Schlauch-klemme	› Schlauchklemme, Federstahl › Verpackungseinheit: 4 Stk. › für Schlauch Außen-Ø **6 mm** › Material: Federstahl weiß verzinkt Cr3	*Art.-Nr.: 83-EM-227614-62*

Schottverschraubungen

Typ	Eigenschaften
B-20	› Schottverschraubung, Messing vernickelt › Gewinde: M10x1, M12x1, M14x1 › für Schlauch Innen-Ø: **4, 6, 8 mm**

B-20 ALU	› farbige Schottverschraubungen, Aluminium › Farben: blau und schwarz › Gewinde: M10x1, M12x1 › für Schlauch Innen-Ø: **4, 6 mm** *Art.-Nummern:* *121-01-1441.06-BL (6mm, blau)* *121-01-1441.06-SW (6mm, schwarz)* *121-01-1441.08-BL (8mm, blau)* *121-01-1441.08-SW (8mm, schwarz)*

Raumdrucksonden

Typ	Eigenschaften
PC482	› Material: Messing (Stutzen), PVC (Röhrchen) › für Schlauch I.D.: 5 mm › Bohrdurchmesser: 11 mm › Nennlängen: **35, 50, 70, 90, 110, 130, 150, 170** und **190 mm**

Anwendungsbeispiel...

A-RP	› Raumdrucksonden für Reinräume, Edelstahl 1.4301 mit oder ohne Durchgangsbohrung › Wandstärke : max. 13mm › Bohrdurchmesser : 11 mm › für Schlauch **4 x 1 mm** *Art.-Nr.: 01-12.500.6*

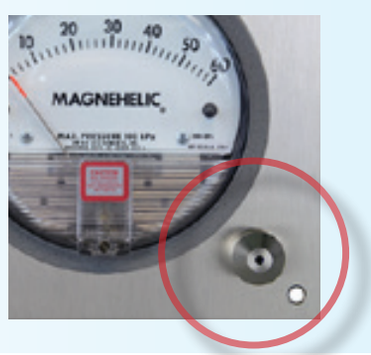

ZUBEHÖR

Druckschläuche	Typ	Eigenschaften

PVC Schlauch

› PVC-Schlauch, glasklar
› ideal für permanente Installationen
› Farbe: glasklar / durchsichtig

Art.-Nr.: 32-2401

verfügbare Größen (Innen-Ø / Außen-Ø) :

transparent / glasklar

› 4 / 6 mm
› 4 / 7 mm
› 5 / 7 mm
› 5 / 8 mm
› 6 / 8 mm
› 6 / 9 mm
› 6 / 10 mm
› 8 / 12 mm
› 10 / 14 mm

Silikonschlauch

› Silikon-Schlauch
› ideal für permanente Installationen und mobile Anwendungen
› extrem flexibel und dabei hitzebeständig

Art.-Nr.: 33

verfügbare Größen (Innen-Ø / Außen-Ø) :

schwarz
› 4 / 7 mm

weiß milchig
› 4 / 6 mm
› 4 / 7 mm
› 5 / 8 mm
› 6 / 8 mm
› 6 / 9 mm
› 8 / 12 mm
› 10 / 14 mm

blau
› 4 / 6 mm
› 5 / 8 mm

rot
› 4 / 6 mm
› 5 / 8 mm

PTFE-Schlauch

› **extrem hitzebeständig bis +260° C**
› Werkstoff = PTFE
› **druckbelastbar bis 25 bar**
› Durchmesser: außen 8 mm / innen 5 mm = ideal für die meisten Druckstutzen
› Farbe: Natur milchig

Art.-Nr.: 32-916008150

ACHTUNG: Ohrschellen (s. Seite 86) zur dauerhaften Befestigung notwendig.

Sinterfilter / Druckstoßminderer

Typ	Eigenschaften
A-331	› Sintermetall-Stutzen, **1/8"** NPT › vermindert Druckstöße / glättet das Drucksignal *Art.-Nr.: 02-A331*
E-510 / E-610	› Sinterbronze-Stopfen › vermindert Druckstöße / glättet das Drucksignal › für Schlauch Innen-Ø **5 mm** (Typ E-510) › für Schlauch Innen-Ø **6 mm** (Typ E-610) *Art.-Nummern:* *16-04600 (E-510)* *16-04602 (E-610)*
EMPS-ILU	› Druckstoßminderer, steckbar › vermindert Druckstöße / glättet das Drucksignal › ideal für Druckschläuche mit Innen-Ø **5 mm** › Material: Messing *Art.-Nr.: 02-PS114-ILU*
EMPS	› Druckstoßminderer mit Gewinde › vermindert Druckstöße / glättet das Drucksignal › mit **1/4"** oder **1/8"** NPT Gewinde › Material: Messing oder Edelstahl *Art.-Nr.: 02-PS*

Magnethalter für U-Rohrmanometer

Typ	Eigenschaften
U-Mag	› geignet für alle KIMO U-Rohr- und Schrägrohrmanometer › Flachgreifer / Topfmagnet Neodym mit Gewindezapfen verzinkt › Ø 20 mm › Gewindestutzen: M6 x 10 › 14kg Haftkraft

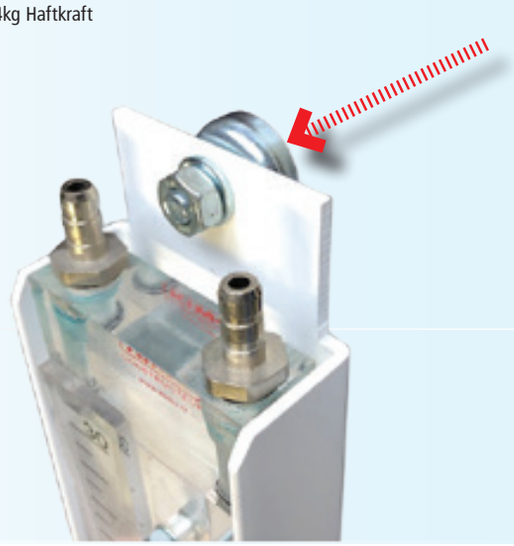

ZUBEHÖR

Messflüssigkeit

Typ	Menge / Inhalt	Art.-Nr.
Dichte 1,0 gelb	› 1.000 ml Flasche	56-10024
Dichte 1,0 rot	› 100 ml Flasche	07-11.342.100
Dichte 1,0 blau	› 50 ml Flasche	04-008010-50
	› 100 ml Flasche	04-008010-100
	› 1.000 ml Flasche	04-008010

für Flüssigkeits-manometer ...

Typ	Menge / Inhalt	Art.-Nr.
Dichte 0,87 rot	› 50 ml Flasche	56-10046-50
	› 100 ml Flasche	56-10046-100
	› 1.000 ml Flasche	56-10046
Dichte 0,82 rot	› 50 ml Flasche	07-12.095-50
	› 100 ml Flasche	07-12.095-100
	› 1.000 ml Flasche	07-12.095
Dichte 0,784 rot	› 50 ml Flasche	16-0784-50
	› 100 ml Flasche	16-0784-100
	› 500 ml Flasche	16-0784-500

Typ	Menge / Inhalt	Art.-Nr.
Dichte 1,86 Farbe blau	› 20 ml Flasche	56-10026
	› 30 ml Flasche	56-10519
	› 125 ml Flasche	56-10027

Abdeckkappen

Eigenschaften

- Kunststoff-Abdeckkappen für Bohrungen in Lüftungskanälen und Blechverkleidungen
- große Auswahl stets auf Lager

Fragen Sie uns nach der gewünschten Größe / Durchmesser ...

Stromversorgung

Trafos / Netzteile	Typ	Eigenschaften
	KI-AL-100A	› **low-cost Trafo für Aufputzanwendungen** › Ausgang: 24Vac (max. Strom: 100 mA) › für Aufputzmontage, 2 Löcher für Schraubenbefestigung › 55 x 45 x 35mm (L x B x H) *Art.-Nr.: 56-12964*
	AQ-11-TR	› **Steckernetzteil** › Trafo mit Steckernetzteil und offenen Leitungsenden › Ausgang: 24Vdc (max. Strom: 240 mA) › 1,5 m Kabellänge › Leistung: 6 W *Art.-Nr.: 79-SWP-8193200L*
	AQ-12-TR	› **Steckernetzteil mit hoher Ausgangsleistung** › Trafo mit Steckernetzteil und offenen Leitungsenden › Ausgang: 24Vdc (max. Strom: 1120 mA) › 1,8 m Kabellänge › **Leistung: 27 W** *Art.-Nr.: 83-512890-62*
	EM-TRAFO-UP-24	› **Trafo für Unterputzstromversorgung** › Speisung: 230Vac › Ausgang: 24Vdc › Leistung: 6W › passend für alle gängigen Unterputzdosen *Art.-Nr.: 118-EM-TRAFO-UP-24*
	EM-TRAFO-HS-12W	› **Hutschienen-Trafo** › Hutschienen-Stromversorgung › Speisung: 230 Vac › Ausgang: 24Vdc › Leistung: 12W *Art.-Nr.: 83-549677-05*
	EM-TRAFO-HS-20VA	› **Hutschienen-Trafo mit hoher Ausgangsleistung** › Hutschienen-Stromversorgung für hohe Leistung › Speisung: 230 Vac › Ausgang: 24Vac › Leistung: 20 VA *Art.-Nr.: 83-520393-62*

Sondenhalterungen	Typ	Eigenschaften
	BF	› Montageflansch aus Edelstahl › mit Klemmschraube zum Fixieren der Sonde › für Fühlerdurchmesser **Ø 3-6 mm, Ø 8 mm, Ø 13 mm**
	RCT	› Quetschverschraubung mit 1/4“ oder 1/2“Gewinde › Material: Edelstahl › Schneidringdichtung: **Teflon** * › für Fühlerdurchmesser **Ø 3 mm ,Ø 6 mm, Ø 8 mm, Ø 12 mm, Ø 13 mm, Ø 14 mm** **Vorteil: Sonde kann wiederholt festgezogen und wieder gelöst werden.*
	RCI	› Quetschverschraubung mit 1/4“ oder 1/2“Gewinde › Material: Edelstahl › Schneidringdichtung: **Edelstahl** * › für Fühlerdurchmesser **Ø 3 mm ,Ø 6 mm, Ø 8 mm, Ø 12 mm, Ø 13 mm, Ø 14 mm** **Sonde kann nur einmal richtig festgezogen werden, da sich der Schneidring fest in die Sonde schneidet.*
	PE 458	› Montageflansch / Quetschverschraubung › Material: Messing vernickelt › für Fühlerdurchmesser **Ø 3 mm ,Ø 6 mm, Ø 8 mm**
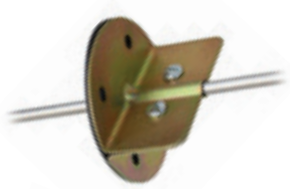	EMA 158	› 2-teiliger Montageflansch, kann auseinander genommen werden › Material: Messing › für Fühlerdurchmesser **Ø 7-10 mm**
	EM-HR	› leicht gewölbt, daher ideal für Montage an Rohrleitungen › inkl. Dichtung › ideal für Fühlerdurchmesser **Ø 3 - 6 mm**
	BFP-13	› ABS Montageflansch › Material: ABS (Kunststoff) › für Fühlerdurchmesser: **Ø 13 mm**

Sondenhalterungen	Typ	Eigenschaften
	Schweißmuffe	› Schweißmuffe zur Aufnahme von Sonden / Messfühlern, nach EN 10241 › ideal geeignet zur Aufnahme von Temperatursonden, Staurohren, Strömungsfühlern etc. › Material: Stahl oder Edelstahl › Länge: 34 mm (auch andere Maße verfügbar) › Innengewinde: **G 1/2"** oder **G 1/4"** (auch andere Maße verfügbar)
	Wandmontage-flansch	› Wandmontageflansch Ø 9 mm, Edelstahl › **ideal für Strömungssensoren der Serie EM 20XXX** › mit PTFE-Klemmring › für Sonden mit **Ø 9 mm** Durchmesser
	Montageflansch	› Montageflansch aus Stahl für Ø 9 mm › **ideal für Strömungssensoren der Serie EM 20XXX** › galvanisch verzinkt › für Sonden mit **Ø 9 mm** Durchmesser
	DIN / RCCT	› Quetschverschraubung nach DIN 2566 › Material: Edelstahl › für Fühlerdurchmesser **Ø 8, 13 mm**
	BF-F	› Grauguss Sondenhalterung › äußerst robust › für verschiedene Durchmesser erhältlich: **Ø 14 mm** (BF-14F) und **Ø 28 mm** (BF-28F)

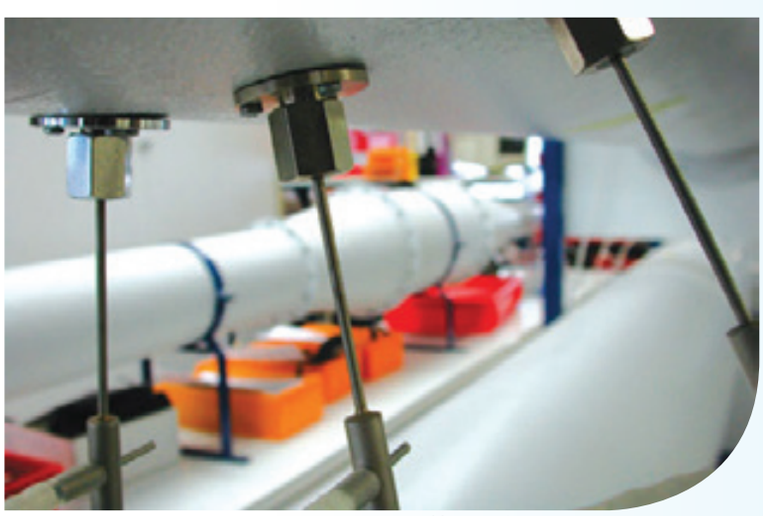

Abb.: PE 458

ZUBEHÖR

Wetter- und Sonnenschutz

EMWS-04
EMWS-03

NEU

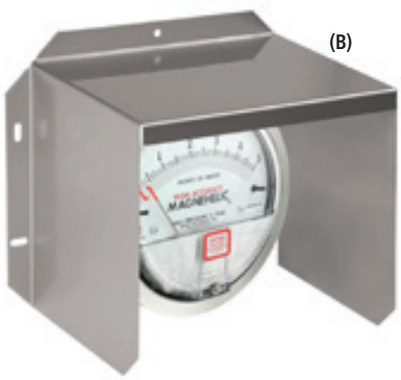

Modelle		Abmessungen	Art.-Nr.
EMWS-04	(A)	130 x 180 x 135 mm	119-EMWS-04
EMWS-03	(B)	200 x 180 x 135 mm	119-EMWS-03

Material	Edelstahl

Vorteile

- Schützt Messgeräte, Sensoren, etc. vor Sonne, Regen und Wetter
- Schützt vor versehentlichen Stößen oder Schlägen
- bestehend aus wetterfestem Edelstahl

Wetterschutzgehäuse für Temperatur- /Feuchtesensoren

EMF 8100

NEU

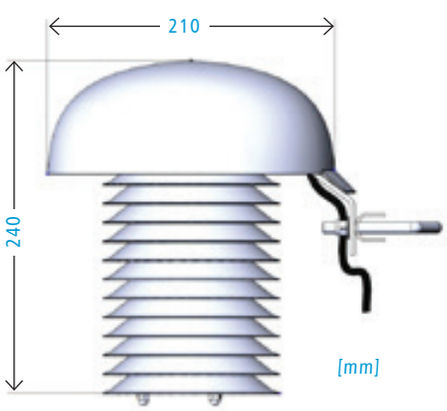

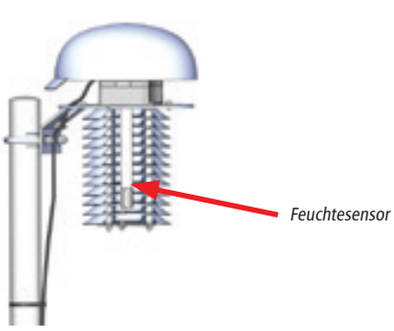

Eigenschaften

EMF 8100 bietet idealen Schutz gegen Wetter und Sonneneinstrahlung für Ihre meteorologischen Sensoren, insbesondere Feuchte- und Temperatursensoren. Die vergrößerte Top-Abdeckung ist 210 mm im Durchmesser. Somit wird genügend Schatten für die darunterliegenden Platten geworfen um ideale Bedingungen zu erreichen. Das Material ist aus ASA Kunststoff, der gegen mechanische Beschädigungen und UV-Strahlung beständig ist. ASA ist UV-stabil, antistatisch und sehr robust. Das neuartige Design der Abschirmungsplatten sorgt für geringe Wärmeleitfähigkeit und maximale Witterungsbeständigkeit.

Lieferumfang: EMF 8100, Montagehalterung, 4 x Schraube M4x8, 3 x Kabelbinder

Vorteile

- Sensor vollständig innerhalb der Abschirmung geschützt
- Vermeidung von Kondensat durch Abwärtssensor-ausrichtung
- maximaler Schutz durch vergrößerter Top-Abdeckung
- passive Belüftung, ohne zusätzliche Spannungs-versorgung

Art.-Nr.: 103-EMF8100

Referenznullpunkt

EM-HANU 2009

Der störungsfreie Referenznullpunkt

Die Lösung für optimale Messwerterfassung für die Druckregelung Ihrer Lüftungsanlagen.

Beschreibung

Ohne einen störungsfreien Referenznullpunkt lässt sich die Druckregelung von Raumzonen, Laboren, OPs, etc. nicht realisieren. Einen Montage-Ort für den Referenzpunkt, der keine Störeinflüsse aufweist, ist im Gebäude meist nur schwer zu finden. Für genau diese Anwendung wurde der EM-2009 entwickelt. Der ca. 330mm hohe und 130 mm breite Referenznullpunkt wird außerhalb des Gebäudes angebracht (s. Abb. links). Es grenzt die Störeinflüsse nahezu aus. Damit steht nur der beruhigte statische Druck als Referenznullpunkt zur Verfügung.
Die Vorteile liegen auf der Hand: Die Inbetriebnahme-Zeiten werden minimiert und ein Aufschwingen der einzelnen Zonen untereinander entfällt komplett.

Technische Daten

Modell	EM-HANU2009
Maße Grundplatte	330 x 130 x 15 mm
Schlauchanschluß	10 mm Steckverbinder für PE-Schlauch
Versorgung	Wahlweise: › Stecker Netzteil: 24V DC 1,5 A mit Stecker für Anschlusseinheit › Netzteil für Schaltschrankeinbau: 24V DC 5 A (Hutschienenmontage)
Heizung	Leistung: 15 W Heizungssteuerung: selbstregelnde Steuerplatine „Ein“ bei AT < 3 °C. Hysterese 2K (fest eingestellt)

Vorteile

- Vereinfachte Inbetriebnahme Ihrer Druckhaltung
- Dauerhafter stabiler Betrieb der Anlagen
- Vermeidung von Infiltration
- Reduzierung der Inbetriebnahme-zeit /-kosten
- Stabiler witterungsunabhängiger Referenznullpunkt
- Schutz gegen Einfrieren durch eingebaute Heizfunktion mit automatischer Steuerung

Art.-Nr.: 109-EMHANU2009

Anwendungsbeispiel: Referenznullpunkt montiert an Gebäudeaußenwand

Zubehör

Strömungsgleichrichter

Beschreibung

Unsere steckbaren Strömungsgleichrichter vom Typ EMGL eignen sich hervorragend zum Gleichrichten von Luftströmungsprofilen, vor allem bei turbulenten Strömungen. Vor allem vor Strömungsmesseinrichtungen sollte man einen Gleichrichter verbauen, um ein sauberes und reproduzierbares Messsignal zu gewährleisten. Dank des Strömungsgleichrichters benötigen sie lediglich eine Beruhigungsstrecke (zwischen Gleichrichter und Messeinrichtung) von ca. 3 x D. Ohne den Strömungsgleichrichter benötigen sie eine wesentlich höhere Beruhigungsstrecke, damit sich das Strömungsprofil in der Rohrleitung wieder einigenmaßen glättet.
Der EMGL lässt sich einfach und bequem in ein schon vorhandenes Wickelfalz-Rohrleitungssystem adaptieren. Dank seiner Gummi-Lippendichtung hält er das Rohrleitungsystem luftdicht.

Technische Daten

Modell	EMGL-XXX (XXX steht für mm Ø)
Abmessungen / Ausführungen	in allen Durchmessern zwischen 100 und 1000 mm erhältlich
Material	Wickelfalzrohr mit Lippendichtung: verzinkter Stahl Wabengleichrichter: Aluminium
Temperatur	hitzebeständig bis +105° C (optional auch bis +180 °C)

Vorteile

- glättet das Luftströmungsprofil in Rohrleitungen wie z.B. Lüftungskanälen
- eignet sich ideal zum Gleichrichten des Luftströmungsprofils vor Strömungsmesseinrichtungen - sorgt für ein gutes, reproduzierbares Strömungsmesssignal
- optimales Glätten des Strömungsprofils dank des 45 mm starken Wabengleichrichters
- in allen Durchmessern erhältlich
- extrem einfache Montage: der **EMGL** ist ein steckbares Rohrstück mit Lippendichtung

Funktionsprinzip

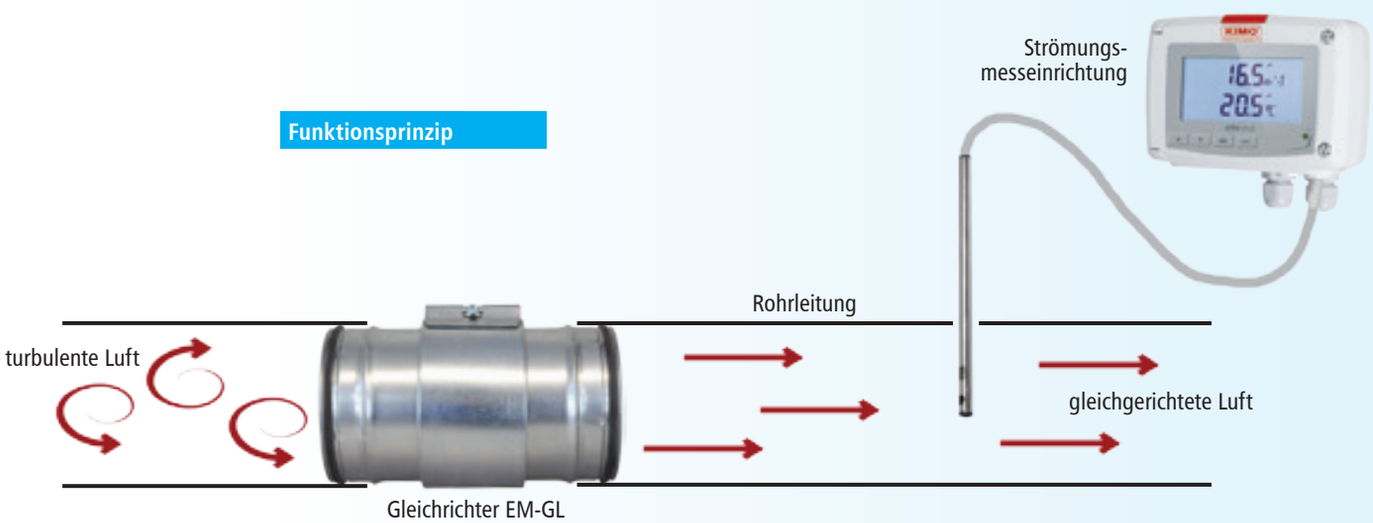

Zubehör

Leitungsreiniger / Freiblaseinrichtung

Typ	Eigenschaften
EMLR-1	› ...zum Rückwärtsausblasen für Messleitungen / Staurohre › schützt Messleitungen / Staurohre vor Verschmutzungen durch Schmutz, Partikel und Staub

Der **Leitungsreiniger EMLR-1** liefert einstellbare Druckluftimpulse in die Messleitung und reinigt diese dadurch. Während der Reinigungsphase sind die Magnetventile so geschaltet, dass der Luftstrom aus der Wartungseinheit direkt in die beiden Leitungen zum Luftfilterkanal eingespült wird. In dieser Zeit wird der ΔP-Anzeiger (hier im Beispiel C 310) entriegelt und dadurch drucklos. Die Messleitung, wie z.B. ein Staurohr zur Strömungsmessung, wird dadurch rückwärts ausgeblasen.

Zusammen mit dem C 310:
Idealerweise wird der EMLR-1 zusammen mit dem ΔP-Anzeiger C 310 (s. Seite 29) betrieben, denn dieser hat ein Trigger-Signalausgang, dh. der C 310 gibt vor wann und wie lange die Messleitung gespült wird. In dieser Zeit wird das Messsignal eingefroren, sodass keine unplausiblen Messwerte angezeigt und / oder ausgegeben werden.

Art.-Nr.: 01-EMLR-1

Produktvideo auf YouTube

Funktionsprinzip

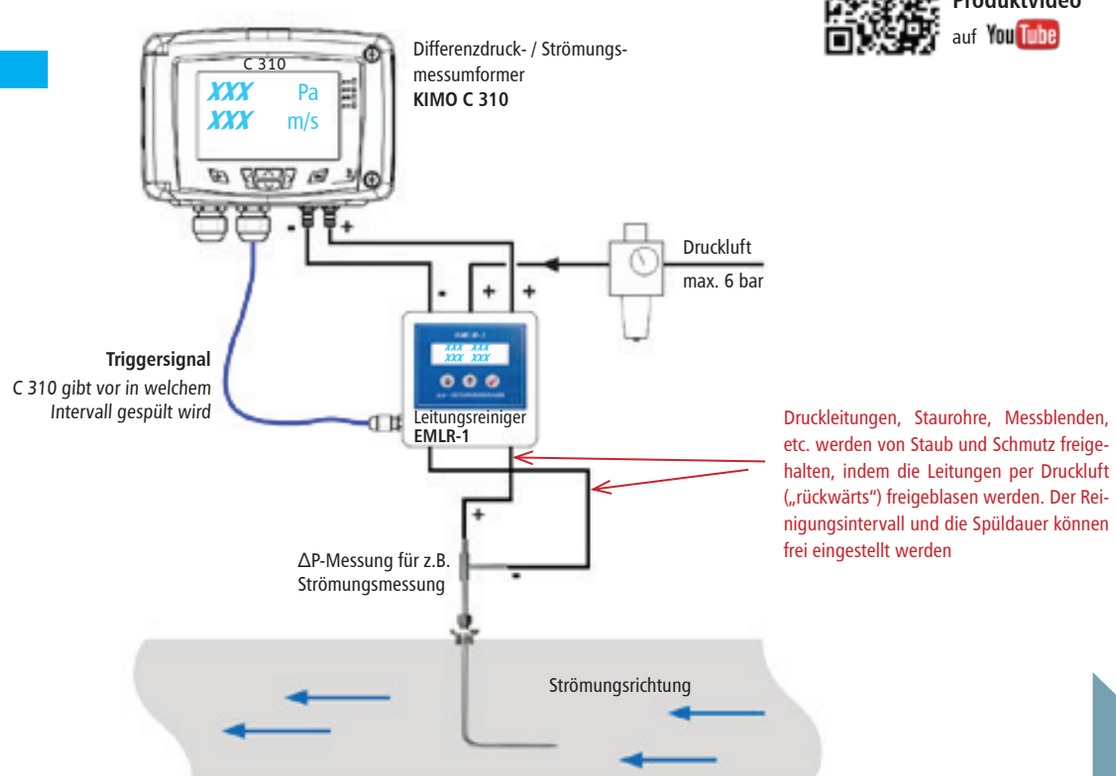

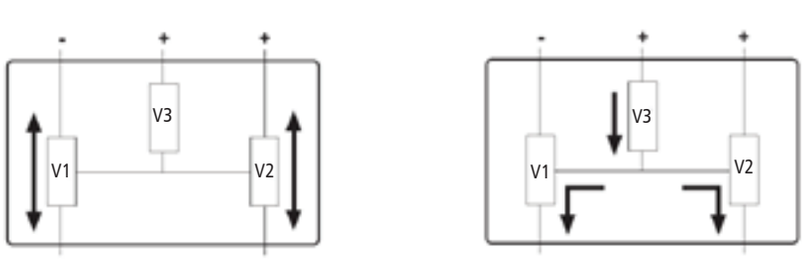

Ventilwege während **PAUSE** — Ventilwege während **IMPULS**

ZUBEHÖR

Kalibrierdienstleistungen

UNSERE KALIBRIERDIENSTLEISTUNGEN FÜR DIE PARAMETER DRUCK, LUFTGESCHWINDIGKEIT, RELATIVE FEUCHTE, TEMPERATUR UND CO2

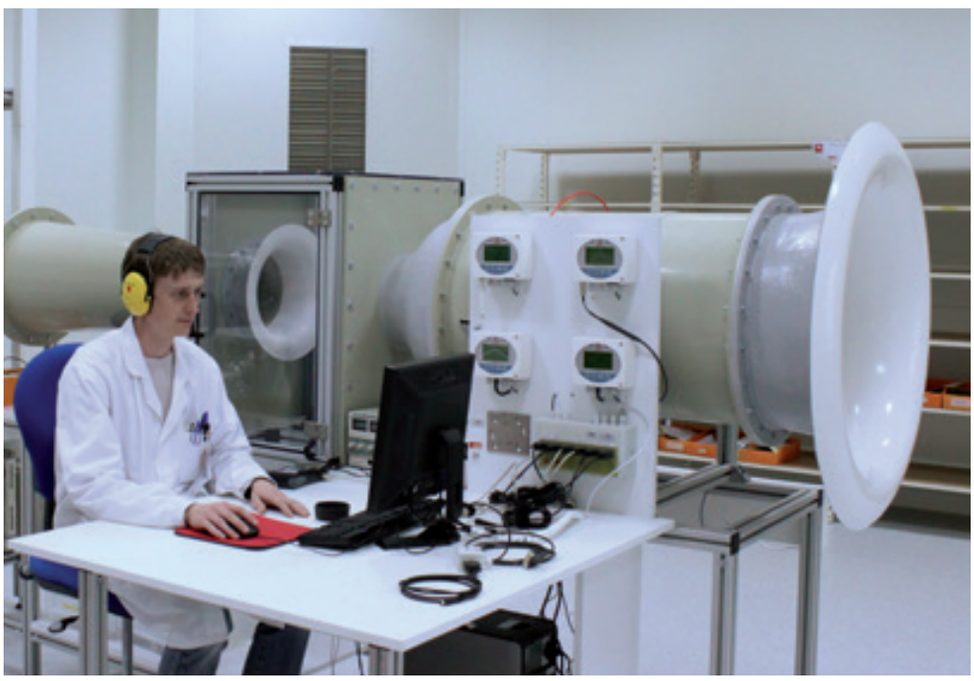

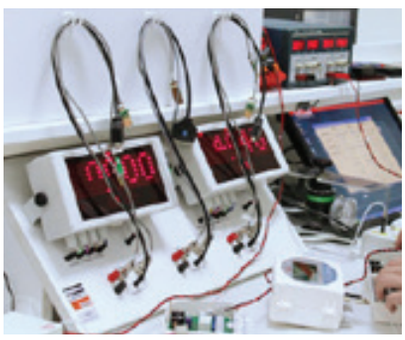

Kalibrierservice, in der Regel inkl. kostenlosem Vorabcheck

Parameter	Messpunkte	möglicher Kalibrierbereich
Luftgeschwindigkeit	frei wählbare Messpunkte	0,15 … 40 m/s
Druck	frei wählbare Messpunkte	10 Pa … 5.000 mbar
relative Feuchtigkeit	frei wählbare Messpunkte	10 … 85 % r.F.
Temperatur	frei wählbare Messpunkte	-40 … +150 °C
CO_2 (Kohlendioxid)	500 ppm, 1000 ppm und 3000 ppm	

Die Durchlaufzeit / Bearbeitungszeit der Kalibrierungen beträgt i.d.R zwischen 2 und 4 Werktagen.
In Einzelfällen können wir auch Expresskalibrierungen anbieten.

Weitere Details zu unserem Kalibrierlabor finden Sie auch auf folgender Internetseite:

WWW.KALIBRIERLABOR-HAMBURG.DE

Vorstellungsvideo
auf YouTube

Service & Instandhaltung

WIR KÜMMERN UNS...

Bei Funktionsstörungen senden Sie Ihr Messgerät mit einer kurzen Fehlerbeschreibung zu uns. Nachdem Sie zunächst einen kostenfreien Kostenvoranschlag erhalten haben, kümmern sich unsere Techniker um die Instandhaltung oder Reparatur.

Vor Auslieferung des reparierten Messgeräts, wird dieses nochmals auf Genauigkeit überprüft und ggf. nachjustiert

NOTIZEN

Electro-Mation Ing. Büro GmbH
Münsterstr. 23-25
22529 Hamburg

Tel.: 040 / 850-2320
E-Mail: info@electro-mation.de
www.electro-mation.de

Es muss einfach gehen,
sonst geht's einfach nicht!

QUALITY SYSTEM CERTIFICATION
DNV·GL
ISO 9001:2015