EM Modell V ist ein zuverlässiges Instrument zur Messung und Kontrolle des Durchflusses von Flüssigkeiten und Gasen.

Das Modell ist mit zahlreichen verschiedenen Optionen erhältlich und bietet Endblöcke aus Aluminium, Edelstahl AISI 316 oder Polyamid.

SCHWEBEKÖRPER-DURCHFLUSSMESSER

VD, VE, VL

- Robuste Bauweise
- Stoßfeste Messröhre
- Modell VE als Mehrröhren-Version verfügbar
- Skalierungen für verschiedene Medien

EIGENSCHAFTEN

Mit zahlreichen verschiedenen Materialien erhältlich

Alarmbereitschaft

Modell VD/VE mit Fluss-regelventil und einfacher Ein/Ausbau der Messröhre

ANWENDUNGEN

Ölumlaufschmierung

Sperr- und Kühlwassermessung

Spülwasseranwendungen

Gasflussmessungen

OPTIONEN

Min. und Max. Alarm

Durchflussregler

Viton- oder EPDM-Dichtungen

PES-Messröhre

VD — TECHNISCHE DATEN

Modell	VDA	VDH	VDK
Blockmaterial	Aluminium	AISI 316	Nylon
Seitenteile	AISI 316	AISI 316	AISI 316
Max. Druck	30 bar	30 bar	20 bar
Max. Temperatur	80°C (*120°C)	80°C (*120°C)	80°C
Gewicht	0,75 kg	2,00 kg	0,95 kg
Ventilgehäuse	Aluminium	AISI 316	AISI 316
Ventil-Spindel	AISI 316	AISI 316	AISI 316
Messröhre	Grilamid (PA-12) (*PES)		
Anschlüsse	BSP 1/2” oder NPT 1/2”		
Schwebekörper	AISI 329 oder AISI 329/PTFE (flussratenabhängig)		
Dichtungen	Nitril (*Viton®, EPDM)		
Genauigkeit	±5% F.S. (H_2O, +20°C)		
			*Sonderanfertigungen auf Anfrage

VD ■ – ■ ■ – ■

Blockmaterial

Aluminium (nicht für H_2O)	**A**
AISI 316	**H**
Nylon	**K**

Messbereich

H_2O L/min	Luft NL/min	
0,4 – 2	15 – 75	**6H**
0,75 – 3	30 – 130	**3H**
1,5 – 5	40 – 180	**3K**
2 – 9	80 – 280	**3L**
2,5 – 10	75 – 325	**3M**
3 – 16	100 – 600	**4N**
4 – 17	100 – 650	**4D**
4 – 22	100 – 1100	**4E**
7,5 – 32,5	–	**4F**

Skalierung

H_2O (L/min) +20°C	**A**
Luft (NL/min) +20°C/1,013 bar (abs)	**R**

Optionen

Alarmbereitschaft	**D**
Einstellknopf	**H**
BSP-Anschlüsse	*leer*
NPT-Anschlüsse	**N**
Grilamid-Messröhre, Nitril-Dichtungen	*leer*
PES-Messröhre, Nitril-Dichtungen	**V**
PES-Messröhre, Viton® Dichtungen	**W**
Grilamid-Messröhre, Viton® Dichtungen	**X**

Standard: leer lassen
Option: **Z**eichen wählen

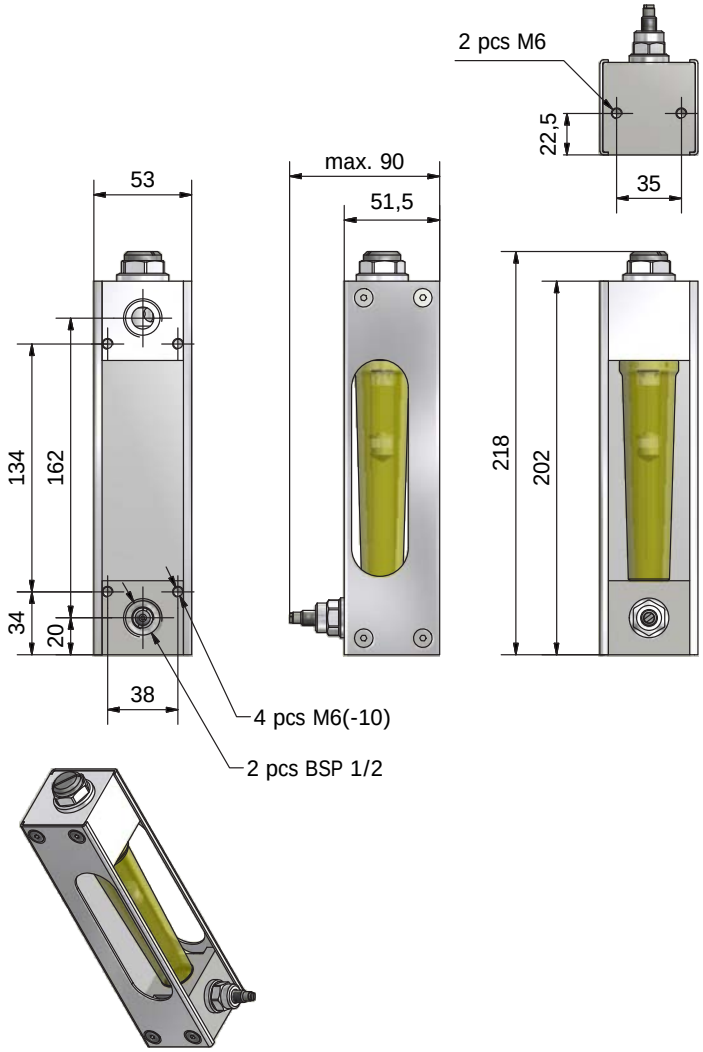

electro-mation
... Luftmesstechnik

ELECTRO-MATION GmbH
Münsterstr. 23-25
22529 Hamburg
GERMANY

Tel. 040 / 850-2320
Fax 040/ 850-4114
info@volumenstrommessung.de
www.volumenstrommessung.de

VE — TECHNISCHE DATEN

Modell	VEA	VEH	VEK
Blockmaterial	Aluminium	AISI 316	Nylon
Seitenteile	AISI 316	AISI 316	AISI 316
Max. Druck	30 bar	30 bar	20 bar
Max. Temperatur	80°C (*120°C)	80°C (*120°C)	80°C
Gewicht	0,75 kg	2,00 kg	0,95 kg
Ventilgehäuse	Aluminium	AISI 316	AISI 316
Ventil-Spindel	AISI 316	AISI 316	AISI 316
Messröhre	Grilamid (PA-12) (*PES)		
Anschlüsse	BSP 1/2” oder NPT 1/2”		
Schwebekörper	AISI 329 oder AISI 329/PTFE (flussratenabhängig)		
Dichtungen	Nitril (*Viton®, EPDM)		
Genauigkeit	±5% F.S. (H_2O, +20°C)		
			*Sonderanfertigungen auf Anfrage

VE ■ – ■ ■ – ■

Blockmaterial

Aluminium (nicht für H_2O)	**A**
AISI 316	**H**
Nylon	**K**

Messbereich

H_2O L/min	Luft NL/min	
0,4 – 2	15 – 70	**6H***
0,75 – 3	30 – 130	**3H***
1,5 – 5	40 – 170	**3K***
2 – 9	60 – 260	**3L***
2,5 – 10	75 – 300	**3M***
2 – 15	75 – 400	**4N***
4 – 17	100 – 450	**4D***
4 – 22	100 – 650	**4E***
5 – 30	150 – 700	**4F***

Skalierung

H_2O (L(min) +20°C	**A**
Luft (NL/min) +20°C/1,013 bar (abs)	**R**

Optionen

Alarmbereitschaft	**D**
BSP-Anschlüsse	*blank*
NPT-Anschlüsse	**N**
Grilamid-Messröhre, Nitril-Dichtungen	*blank*
PES-Messröhre, Nitril-Dichtungen	**V**
PES-Messröhre, Viton® Dichtungen	**W**
Grilamid-Messröhre, Viton® Dichtungen	**X**

Standard: leer lassen
Option: **Z**eichen wählen

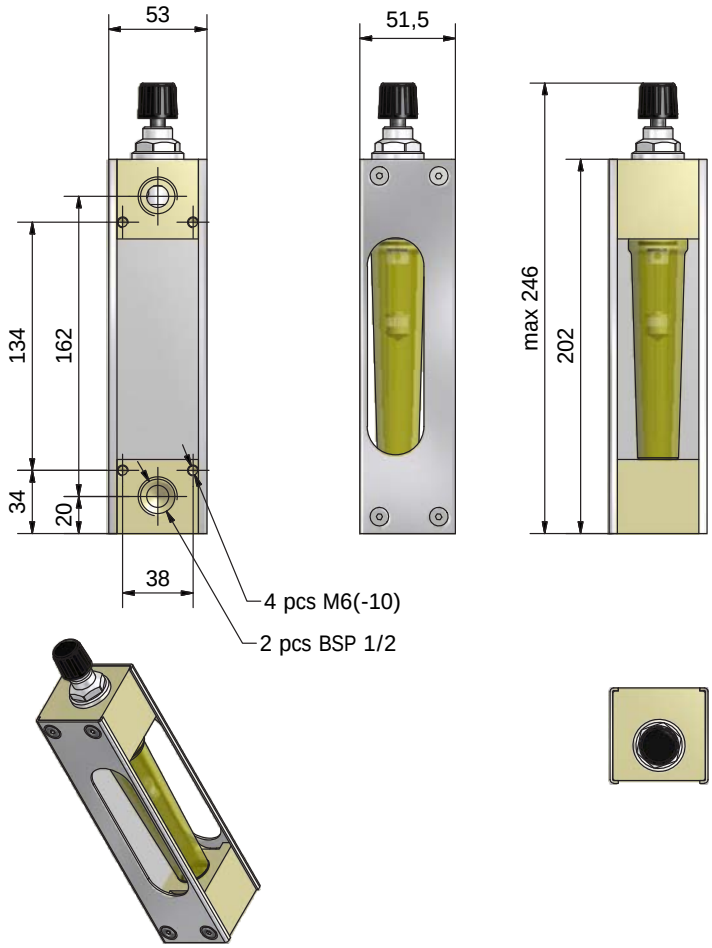

* Messbereiche für Luft beispielhaft bei +20°C 1,013 bar (abs)

electro-mation
... Luftmesstechnik

ELECTRO-MATION GmbH
Münsterstr. 23-25
22529 Hamburg
GERMANY

Tel. 040 / 850-2320
Fax 040/ 850-4114
info@volumenstrommessung.de
www.volumenstrommessung.de

VL — TECHNISCHE DATEN

Modell	VLA	VLH	VLK
Blockmaterial	Aluminium	AISI 316	Nylon
Seitenteile	AISI 316	AISI 316	AISI 316
Max. Druck	30 bar	30 bar	20 bar
Max. Temperatur	80°C (*120°C)	80°C (*120°C)	80°C
Gewicht	0,75 kg	2,00 kg	0,95 kg
Messröhre	Grilamid (PA-12) (*PES)		
Anschlüsse	BSP 1/2” oder NPT 1/2”		
Schwebekörper	AISI 329 oder AISI 329/PTFE (flussratenabhängig) Hinweis! Andere mögliche metallisch benetzte Teile: AISI 316		
Dichtungen	Nitril (*Viton®, EPDM)		
Genauigkeit	±5% F.S. (H_2O, +20°C)		
			*Sonderanfertigungen auf Anfrage

VL ■ – ■ ■ – ■

Blockmaterial

Aluminium (nicht für H_2O)	**A**
AISI 316	**H**
Nylon	**K**

Messbereich

H_2O L/min	Luft NL/min	
0,4 – 2	15 – 75	**6H**
0,75 – 3,25	30 – 130	**3H**
1,5 – 5,5	40 – 180	**3K**
2 – 9	80 – 300	**3L**
3 – 10	75 – 325	**3M**
2 – 16	75 – 450	**4N**
3 – 17	100 – 500	**4D**
4 – 22	100 – 700	**4E**
5 – 30	150 – 900	**4F**

Skalierung

H_2O (L/min) +20°C	**A**
Luft (NL/min) +20°C/1,013 bar (abs)	**R**

Optionen

Alarmbereitschaft	**D**
BSP-Anschlüsse	*leer*
NPT-Anschlüsse	**N**
Grilamid-Messröhre, Nitril-Dichtungen	*leer*
PES-Messröhre, Nitril-Dichtungen	**V**
PES-Messröhre, Viton® Dichtungen	**W**
Grilamid-Messröhre, Viton® Dichtungen	**X**

Standard: leer lassen
Option: **Z**eichen wählen

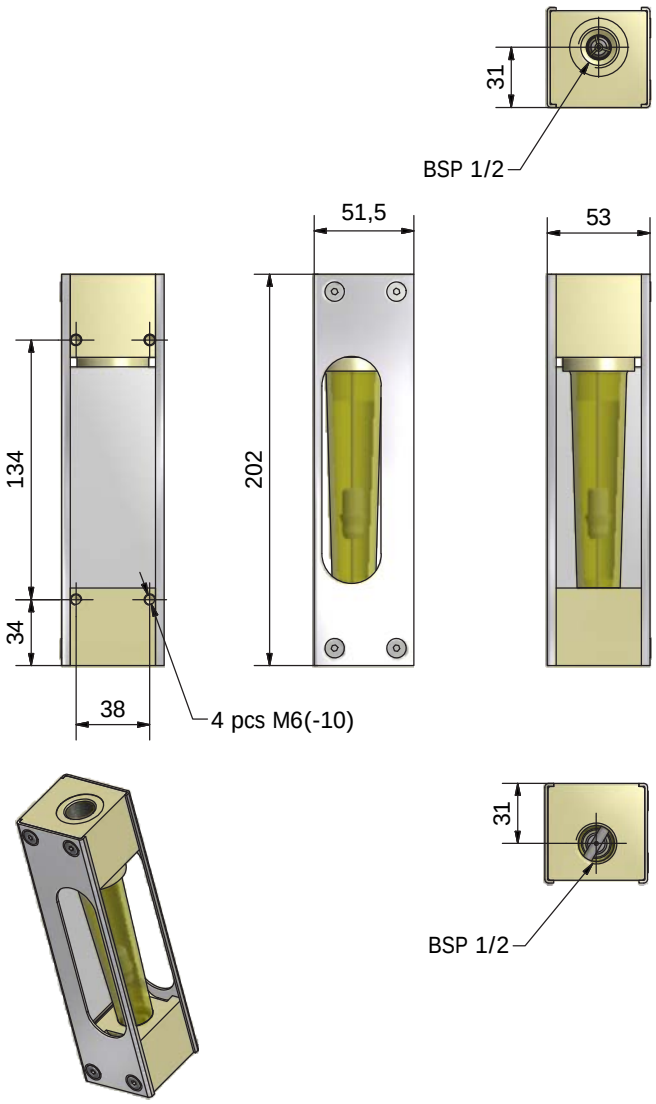

electro-mation
... Luftmesstechnik

ELECTRO-MATION GmbH
Münsterstr. 23-25
22529 Hamburg
GERMANY

Tel. 040 / 850-2320
Fax 040/ 850-4114
info@volumenstrommessung.de
www.volumenstrommessung.de