Das Modell MP ist speziell für den Einsatz unter besonders rauhen Bedingungen konstruiert worden.

Es kann mit zahlreichen Flüssigkeiten und Gasen verwendet werden.

Die zuverlässige und genaue Messung des Durchlusses basiert auf dem Schwebekörperprinzip.

SCHWEBEKÖRPER-DURCHFLUSSMESSER METALL

MP

- Edelstahlausführung
- Hervorragende Druck- und Temperaturbeständigkeit
- Geeignet für aggressive kontaminierte Medien
- ATEX-Version (II 2GD c TX) als Opion

EIGENSCHAFTEN

Zuverlässige Funkion

Robuste Bauweise

Deutliche Anzeige

ANWENDUNGEN

Chemische und petrochemische Industrie

Kratwerke

Generelle Durchlusskontrolle

OPTIONEN

Min. und Max. Alarm

BSP- oder NPT-Anschlüsse

Edelstahl AISI 316L Gehäuse

MP — TECHNISCHE DATEN

Modell	MP
Messröhre	Edelstahl AISI 316L
Anschlüsse	Edelstahl AISI 316L
Schwebekörper	Edelstahl AISI 316L
Gehäuse	Aluminium (*Edelstahl AISI 316L)
Gehäuse-Abdeckung	Polycarbonat (*Borosilikat-Glas)
Dichtungen	Viton® (Option "W") (*EPDM)
Max Druck	235 bar ohne Venil 100 bar mit Venil
Max Temperatur	+150°C ohne Alarm, Borosilikat-Glas +115°C ohne Alarm, Polycarbonat-Glas +100°C mit NAMUR-Alarm +70°C mit PNP-Alarm
Anschlüsse	BSP/NPT/BSPT 1/4" oder 1/2" messbereichsabhängig
Gewicht	920 g mit Venil / 700 g ohne Venil
Genauigkeit	± 5% F.S. (H_2O +20°C)
	*) Sonderanfertigungen auf Anfrage

MP– ■ ■ – ■ – ■ – ■

Messbereich

H_2O (L/h)	Air (NL/h)	BSP/NPT	
1 – 10	50 – 300	1/4"	10
2 – 16	50 – 500	1/4"	16
2.5 – 25	100 – 700	1/4"	25
5 – 40	100 – 1200	1/4"	40
5 – 60	200 – 1800	1/4"	60
10 – 100	250 – 3000	1/4"	100
20 – 160	500 – 4500	1/2"	160
25 – 250	500 – 7500	1/2"	250
50 – 400	1000 – 12000	1/2"	400

Skalierung

H_2O (L/h), +20°C	B
Luft (NL/h), +20°C / 1,013 bar (abs)	K

Ventil

Mit Regelventil	W
Ohne Regelventil	O

Anschlüsse

BSP 1/4" oder 1/2" messbereichsabhängig	R
NPT 1/4" oder 1/2" messbereichsabhängig	N
BSPT 1/4" oder 1/2" messbereichsabhängig	P

Zubehör/Optionen

Min. Alarm, Namur	1
Max. Alarm, Namur	2
Min. und Max. Alarme, Namur	3
Min. Alarm, PNP, 10–30 VDC, 3-adrig (NC)	7
Max. Alarm, PNP, 10–30 VDC, 3-adrig (NC)	8
Min. und Max. Alarme, PNP, 10–30 VDC, 3-adrig (NC)	9
Aluminium Gehäuse, Polykarbonat-Glas (standard)	*
Edelstahl AISI 316L Gehäuse, Borosilikat-Glas	H
Aluminium Gehäuse, Borosilikat-Glas	L
EPDM-Dichtungen (max Temperatur 130°C)	Y
ATEX-Version, mit AISI 316 Gehäuse, Borosilikat-Glas	Z

(Hier mögliche Alarmoptionen nur 1, 2 und 3 Namur-Sensor)

*) Leer lassen

Modell MP-xx-O

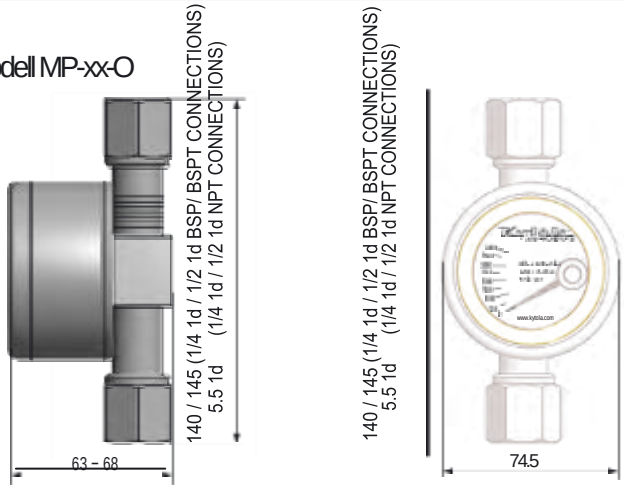

Modell MP-xx-W

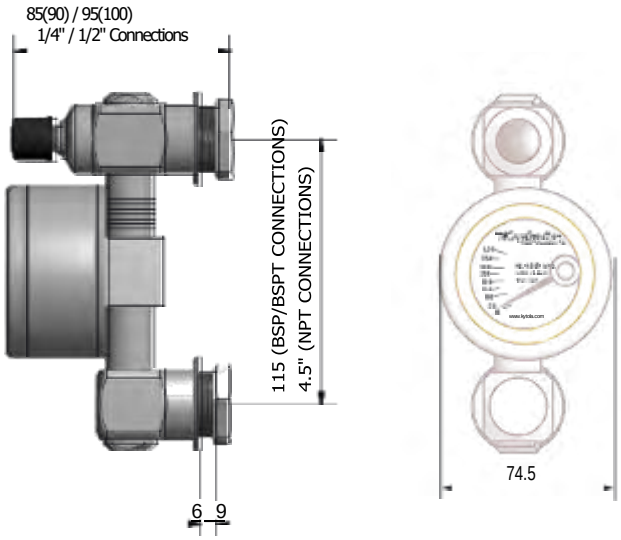

electro-mation
... Luftmesstechnik

ELECTRO-MATION GmbH
Münsterstr. 23-25
22529 Hamburg
GERMANY

Tel. 040 / 850-2320
Fax 040/ 850-4114
info@volumenstrommessung.de
www.volumenstrommessung.de