TECHNISCHES DATENBLATT

Analoges Differenzdruckmanometer zur Strömungsmessung

Dwyer Magnehelic® Serie 2500

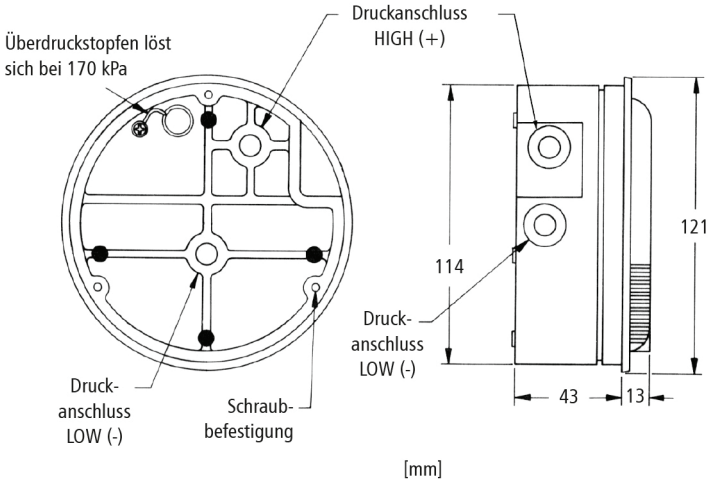

Das ohne Hilfsenergie arbeitende Differenzdruck-Manometer MAGNEHELIC Serie 2500 ist in Kombination mit z.B. einem Prandtl-Staurohr oder einer Debimo-Messblende ein zuverlässiges Messgerät zur Bestimmung der Strömungsgeschwindigkeit in Luftkanälen.
Die Doppelskala zeigt die Luftströmung (m/s) und den dynamischen Druck (Pa oder mmWS) direkt an. Die Stauspitze des Staurohres ermittelt den Gesamtdruck (+), während die kranzförmig angeordneten kleinen Lochbohrungen hinter dem Kopf den statischen Druck (-) erfassen. Über den daraus resultierenden Differenzdruck wird die Strömungsgeschwindigkeit ermittelt und auf der radizierten Skala angezeigt.

Technische Daten

Medium	Luft und neutrale Gase
Messbereiche	von 0...60 Pa bis 0...2500 Pa bzw. Von 0…12 m/s bis 0…65 m/s
Genauigkeit	± 2% v. Skalenendwert
Temperaturbeständig	-7 ... +60°C (Standard) -29 ... +60°C (LT-Ausführung - OPTION)
Druckanschlüsse	1/8“ NPT innen (hinten und seitlich)
Gewicht	510 g
Standard Zubehör	2 x Schlauchnippel 1/8“ NPT für I.D. 5mm Schlauch, 2 x Blindstopfen, Montagesatz für Einbau

Ausführungen / Messbereiche Druck, Strömung

Mag-2500-100-12:	0... 100 Pa	2...12 m/s
Mag-2500-250-20:	0... 250 Pa	2... 20 m/s
Mag-2500-500-28:	0... 500 Pa	2... 28 m/s
Mag-2500-750-36:	0... 750 Pa	5... 36 m/s
Mag-2000-2500-65:	0... 2500 Pa	10... 65 m/s

Sonderskalen

Ergänzend zu den Standardmessbereichen, bieten wir auch Sonderskalen nach Kundenwunsch an. Ob Sonderskala für Volumenstrom (nach Ihren Angaben zum Kanal), farbliche Skala für Überwachungszwecke oder Skala mit Ihrem Firmenlogo. Alles ist möglich!
Hier ein kleiner Auszug unserer Sonderskalen:

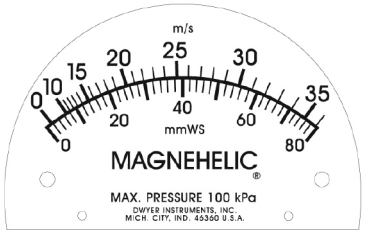

Doppelskala

Volumenstromskala

Skala mit Firmenlogo

www.electro-mation.de

ELECTRO - MATION GmbH • Hamburg / GERMANY • Tel.: +49 (0) 40 / 850 23 20 • info@electro-mation.de • www.electro-mation.de

Zubehör, Montagewinkel, Wandkonsolen, etc. für Magnehelic Manometer

Frontglas mit einstellbarem Grenzwertzeiger
› Typ ASF
Material: Kunststoff

Frontring aus Edelstahl
› Typ FRVA
Material: Edelstahl 1.4301

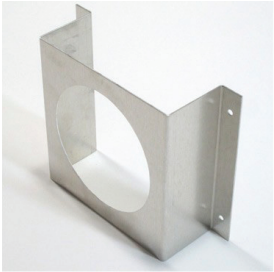

Aufbau-Montagewinkel
› Typ MW
Maße: 200 x 150 x 60 mm
Material: Alu-Blech

Montage-Platte
› Typ A-368
Maße: 130 x 130 mm
Material: Alu-Blech

Spiegelskala
› Typ MAG-SPG
zur Vermeidung von Parallaxen-fehlern (falsches Ablesen der Skala)

Wetter- und Sonnenschutz
› Typ EMWS-03
Maße: 200 x 180 x 135 mm
Material: Edelstahl

Wand-Konsole (ALU)
› Typ DK-1 MB
Maße: 200 x 200 mm
Material: Alu-Blech

Wand-Konsole (Edelstahl)
› Typ DK-1 MVA
Maße: 200 x 200 mm
Material: Edelstahl

Wand-Konsole (Weiß)
› Typ DK-1 MW
Maße: 200 x 200 mm
Material: Alu-Blech weiß lackiert (RAL 9010)

Standwinkel
› Typ A-369
Maße: 145 x 115 x 70 mm
Material: Alu-Blech

Standwinkel-Set
Set mit Standwinkel, Servicekoffer, Schläuche, etc...
› Typ A-432

Rohr-Montage-Kit
› Typ A-610
Maße: 110 x 110 mm
für Rohr Ø: 40-65 mm
Material: Stahl lackiert

WWW.ELECTRO-MATION.DE

Kontakt ...
ELECTRO-MATION GmbH | 22529 Hamburg / GERMANY | Tel.: 040/850-2320 | Email: info@electro-mation.de | www.electro-mation.de

Einbaugehäuse und Standwinkel für Magnehelic Manometer

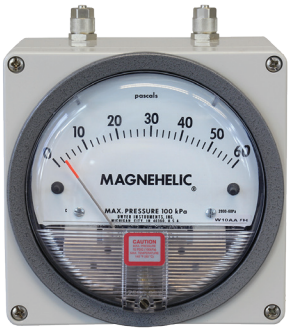

(Draufsicht)

Mini-Einbaugehäuse
› Typ MEG
Maße: 122 x 120 x 85 mm
Material: ABS-Kunststoff

Service-Gehäuse mit Tragegriff
› Typ SG-IM
Maße: 200 x 135 x 105 mm
Material: ABS-Kunststoff

(Draufsicht)

Edelstahl-Einbaugehäuse
› Typ MEG-VA
Maße: 140 x 140 x 65 mm
Material: Edelstahl

ATEX Ausführung

› Magnehelic im explosionsgeschütztem ATEX Gehäuse
› robustet Alu-Druckgussgehäuse mit Glassichtfenster
› Klassifizierung : II2 GD Ex d IIC Gb T6; -50°C ≤ Ta ≤ +60°C Ex tb IIIC Db T 85°CA

Produktvideo zu Magnehelic Manometer

Scannen Sie hier...

WWW.ELECTRO-MATION.DE

ELECTRO-MATION GmbH | 22529 Hamburg / GERMANY | Tel.: 040/850-2320 | Email: info@electro-mation.de | www.electro-mation.de