Das Modell E ist ein hochwertiger Akryl-Durchflussmesser. Es ist in Ausführungen als Einzel- oder Mehrröhrenversion mit zahlreichen Optionen verfügbar.

SCHWEBEKÖRPER-DURCHFLUSSMESSER E

- Für Flüssigkeiten und Gase
- Verschiedene Messbereiche
- Max. 12 Messröhren
- Deutlich ablesbare Skala

EIGENSCHAFTEN

Akrylkörper

Regelventil

ANWENDUNGEN

Wasser- und Luftreinigung

Mischen von Gasen

Schutzgasmessungen

Sonstige Messungen von Gas und Flüssigkeiten

OPTIONEN

Weitere Skalierungen für alternative Flüssigkeiten und Gase

Kalibrierung für nicht-standard Flüssigkeiten und Gase

Min. und Max. Alarm

Viton®- oder EPDM-Dichtungen

E — TECHNICAL DATA

Modell	EK	EH
Ventilgehäuse/Verschlüsse	Nylon	AISI 316
Ventil-Spindel	AISI 316	AISI 316
Gewicht	170 g	200 g
Körper	Akryl (PMMA)	
Dichtungen	Nitril (*Viton®, EPDM)	
Max. Druck	20 bar (30 bar / +30°C)	
Max. Temperatur	+75°C	
Anschlüsse	BSP 1/4", Gewindeadapter für NPT	
Genauigkeit	± 5% F.S. (H_2O, +20°C)	

*) Sonderanfertigungen auf Anfrage

E ■ – ■ ■ – ■

Ventilgehäuse/Verschlüsse

Nylon	K
AISI 316	H

Messbereich

H_2O	Luft	
2 – 16 mL/min	0,1 – 0,8 NL/min	2K
2,5 – 30 mL/min	0,1 – 1,2 NL/min	2L
5 – 55 mL/min	0,2 – 1,8 NL/min	2M
10 – 80 mL/min	0,4 – 2,6 NL/min	2N
0,01 – 0,11 L/min	0,5 – 5,5 NL/min	3K
0,02 – 0,18 L/min	0,5 – 7 NL/min	3L
0,025 – 0,3 L/min	1 – 9 NL/min	3M
0,05 – 0,45 L/min	1 – 12 NL/min	3N
0,05 – 0,5 L/min	2 – 20 NL/min	4B
0,1 – 1,1 L/min	2 – 36 NL/min	4A
0,2 – 1,6 L/min	7,5 – 47,5 NL/min	5E
0,2 – 2,2 L/min	5 – 70 NL/min	5S
0,5 – 2,5 L/min	10 – 90 NL/min	5F

Skalierung

H_2O (L/min) +20°C	A
Luft (NL/min) +20°C / 1,013 bar (abs)	R

Optionen

Einstellknopf	H
Nitril-Dichtungen (Standard)	*leer*
Viton® Dichtungen	V

Fester seitlicher Durchflussalarm für Einzelröhrenmodelle 2M, 2N, 3M, 3N, 4A, 5E, 5S, 5F verfügbar

HINWEIS: Gewindeadapter müssen für NPT-Anschlüsse verwendet werden.

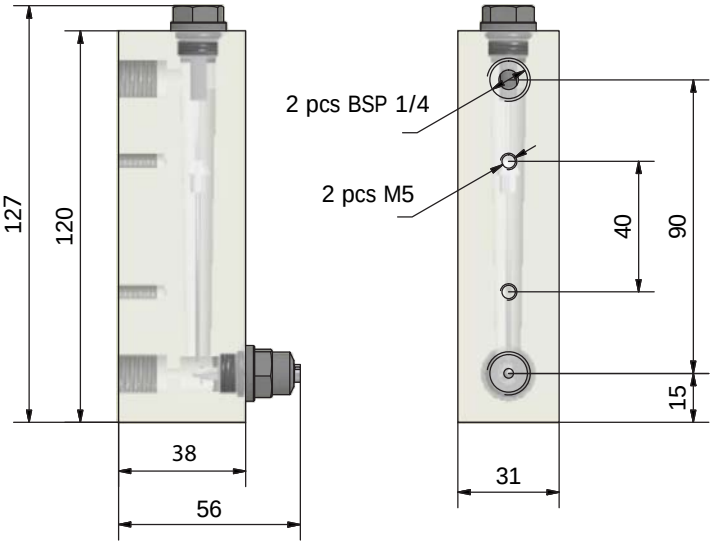

electro-mation ... Luftmesstechnik

ELECTRO-MATION GmbH
Münsterstr. 23-25
22529 Hamburg
GERMANY

Tel. 040 / 850-2320
Fax 040/ 850-4114
info@volumenstrommessung.de
www.volumenstrommessung.de