EM Modell K ist ein zuverlässiges Instrument zur Messung und Kontrolle des Durchflusses von Flüssigkeiten und Gasen.

Das Modell ist mit zahlreichen verschiedenen Optionen erhältlich und bietet Endblöcke aus Aluminium, Edelstahl AISI 316 oder Polyamid.

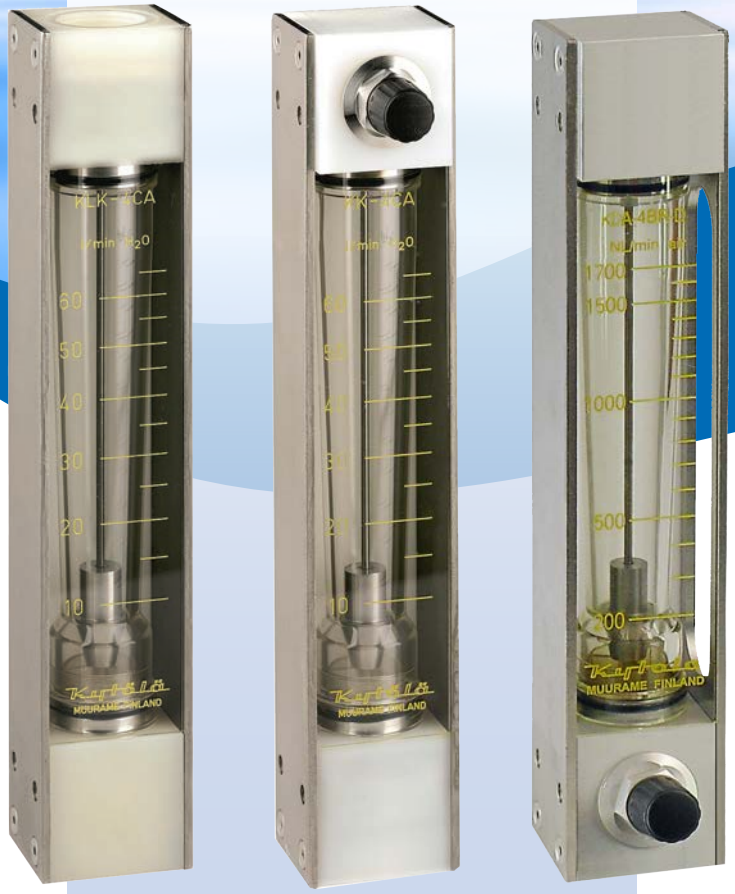

SCHWEBEKÖRPER-DURCHFLUSSMESSER

KL, K, KD

- Für Flüssigkeiten oder Gase
- Messbereich min./max.
  7.5 / 120 L/min (H_2O)
  200 / 3000 NL/min (Luft)
- Anschlüsse BSP oder NPT 1”

EIGENSCHAFTEN

Robuste Konstruktion mit stossfesten Messröhre

Modell K und KD mit Flussregelventil

Alarmbereitschaft

ANWENDUNGEN

Sperrwassermessungen von Vakuumpumpen

Ölumlaufschmierung

Gasflussmessungen

Spülwasseranwendungen

OPTIONEN

Weitere Skalierungen für alternative Flüssigkeiten und Gase

PES-Messröhre

Viton- oder EPDM-Dichtungen

Min. und Max. Alarm

KL — TECHNISCHE DATEN

Modell	KLA	KLH	KLK
Blockmaterial	Aluminium	AISI 316	Nylon
Seitenteile	AISI 316	AISI 316	AISI 316
Max. Druck	30 bar	30 bar	20 bar
Max. Temperatur	80°C (*120°C)	80°C (*120°C)	80°C
Gewicht	1,9 kg	3,1 kg	1,4 kg
Messröhre	Grilamid (PA-12) (*PES)		
Anschlüsse	BSP 1” oder NPT 1”		
Schwebekörper	AISI 329 Hinweis! Andere mögliche metallisch benetzte Teile: AISI 316		
Dichtungen	Nitril (*Viton®, EPDM)		
Genauigkeit	±5% F.S. (H_2O, +20°C)		
			*Sonderanfertigungen auf Anfrage

KL ■ – ■ ■ – ■

Blockmaterial

Aluminium (nicht für H_2O)	**A**
AISI 316	**H**
Nylon	**K**

Messbereich

H_2O L/min	Luft NL/min	
7,5 – 40	200 – 1200	**4A**
10 – 55	200 – 1500	**4B**
10 – 65	300 – 1800	**4C**
10 – 85	400 – 2200	**4D**
10 – 120	400 – 3000	**4E**

Skalierung

H_2O (L/min) +20°C	**A**
Luft (NL/min) +20°C/1,013 bar (abs)	**R**

Optionen

Alarmbereitschaft	**D**
BSP-Anschlüsse	*leer*
NPT-Anschlüsse	**N**
Grilamid-Messröhre, Nitril-Dichtungen	*leer*
PES-Messröhre, Nitril-Dichtungen	**V**
PES-Messröhre, Viton® Dichtungen	**W**
Grilamid-Messröhre, Viton® Dichtungen	**X**

Standard: *leer* lassen
Option: **Z**eichen wählen

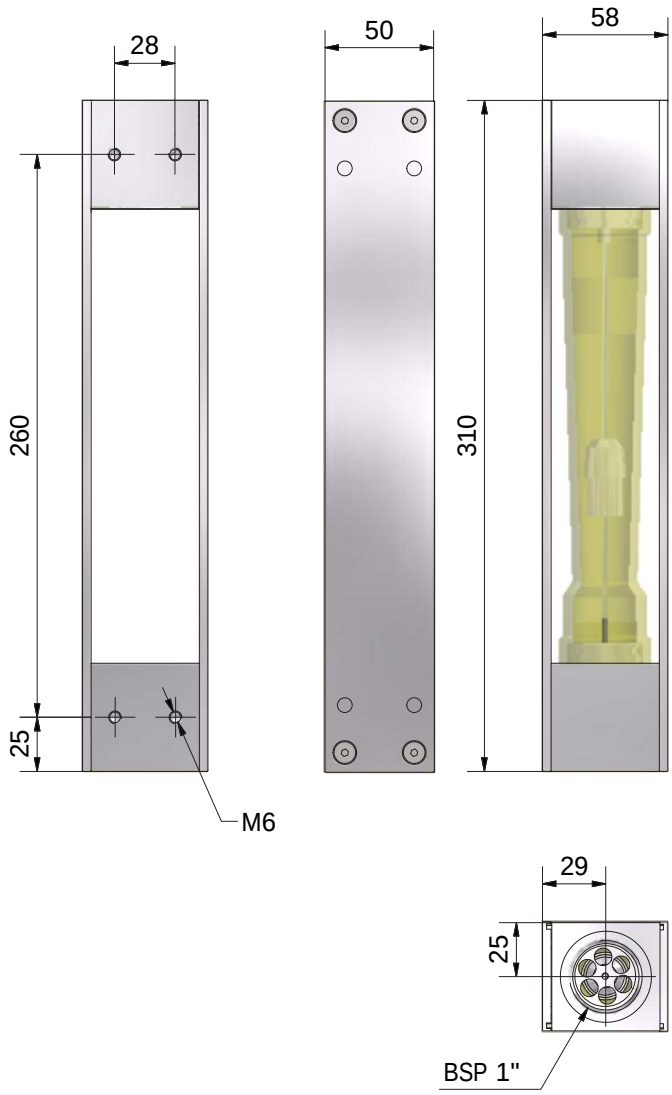

electro-mation
... Luftmesstechnik

ELECTRO-MATION GmbH
Münsterstr. 23-25
22529 Hamburg
GERMANY

Tel. 040 / 850-2320
Fax 040/ 850-4114
info@volumenstrommessung.de
www.volumenstrommessung.de

K ⋮ TECHNISCHE DATEN

Modell	KA	KH	KK
Blockmaterial	Aluminium	AISI 316	Nylon
Seitenteile	AISI 316	AISI 316	AISI 316
Max. Druck	30 bar	30 bar	20 bar
Max. Temperatur	80°C (*120°C)	80°C (*120°C)	80°C
Gewicht	1,9 kg	3,1 kg	1,4 kg
Ventilgehäuse	Aluminium	AISI 316	AISI 316
Ventil-Spindel	AISI 316	AISI 316	AISI 316
Messröhre	Grilamid (PA-12) (*PES)		
Anschlüsse	BSP 1” oder NPT 1”		
Schwebekörper	AISI 329		
Dichtungen	Nitril (*Viton®, EPDM)		
Genauigkeit	±5% F.S. (H_2O, +20°C)		
			*Sonderanfertigungen auf Anfrage

K ■ – ■ ■ – ■

Blockmaterial

Aluminium (nicht für H_2O)	**A**
AISI 316	**H**
Nylon	**K**

Messbereich

H_2O L/min	Luft NL/min	
7,5 – 40	200 – 1200	**4A**
7,5 – 55	200 – 1600	**4B**
10 – 65	200 – 1800	**4C**
10 – 85	400 – 2600	**4D**
10 – 120	400 – 2800	**4E**

Skalierung

H_2O (L/min) +20°C	**A**
Luft (NL/min) +20°C/1,013 bar (abs)	**R**

Optionen

Alarmbereitschaft	**D**
BSP-Anschlüsse	*leer*
NPT-Anschlüsse	**N**
Grilamid-Messröhre, Nitril-Dichtungen	*leer*
PES-Messröhre, Nitril-Dichtungen	**V**
PES-Messröhre, Viton® Dichtungen	**W**
Grilamid-Messröhre, Viton® Dichtungen	**X**

Standard: *leer* lassen
Option: **Z**eichen wählen

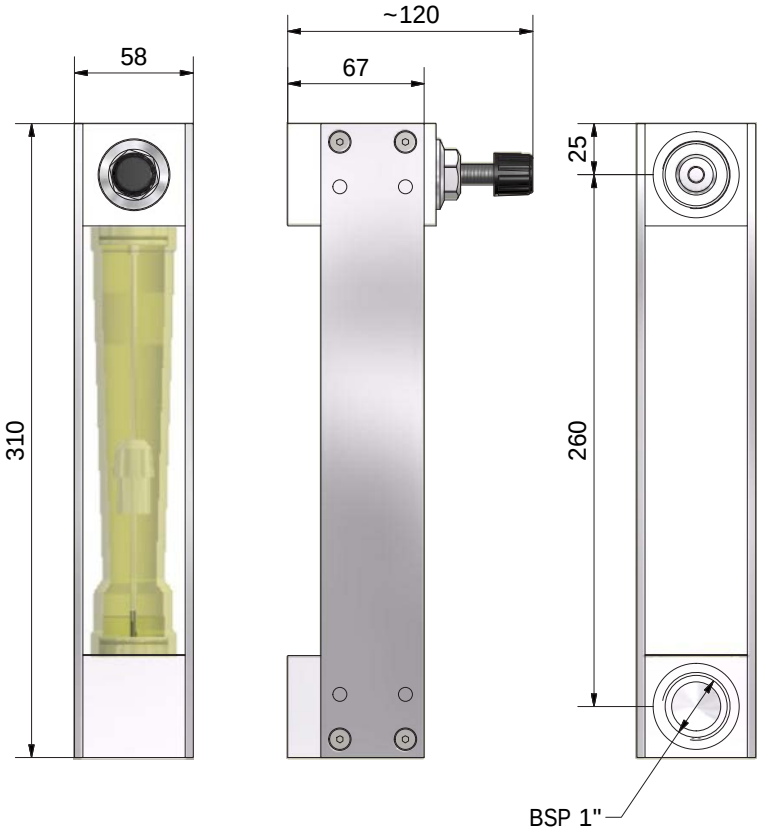

electro-mation
... Luftmesstechnik

ELECTRO-MATION GmbH
Münsterstr. 23-25
22529 Hamburg
GERMANY

Tel. 040 / 850-2320
Fax 040/ 850-4114
info@volumenstrommessung.de
www.volumenstrommessung.de

KD TECHNISCHE DATEN

Modell	KDA	KDH	KDK
Blockmaterial	Aluminium	AISI 316	Nylon
Seitenteile	AISI 316	AISI 316	AISI 316
Max. Druck	30 bar	30 bar	20 bar
Max. Temperatur	80°C (*120°C)	80°C (*120°C)	80°C
Gewicht	0,75 kg	2,00 kg	0,95 kg
Ventilgehäuse	Aluminium	AISI 316	AISI 316
Ventil-Spindel	AISI 316	AISI 316	AISI 316
Messröhre	Grilamid (PA-12) (*PES)		
Anschlüsse	BSP 1” oder NPT 1”		
Schwebekörper	AISI 329		
Dichtungen	Nitril (*Viton®, EPDM)		
Genauigkeit	±10% F.S.		
			*Sonderanfertigungen auf Anfrage

KD ■ – ■ ■ – ■

Blockmaterial	
Aluminium	**A**
AISI 316	**H**
Nylon	**K**

Messbereich Luft NL/min	
200 – 1200	**4A**
200 – 1700	**4B**
300 – 2000	**4C**
400 – 2600	**4D**
400 – 3000	**4E**

Skalierung	
Luft (NL/min) +20°C/1,013 bar (abs)	**R**

Optionen	
Alarmbereitschaft	**D**
BSP-Anschlüsse	*leer*
NPT-Anschlüsse	**N**
Grilamid-Messröhre, Nitril-Dichtungen	*leer*
PES-Messröhre, Nitril-Dichtungen	**V**
PES-Messröhre, Viton® Dichtungen	**W**
Grilamid-Messröhre, Viton® Dichtungen	**X**

Standard: *leer* lassen
Option: **Z**eichen wählen

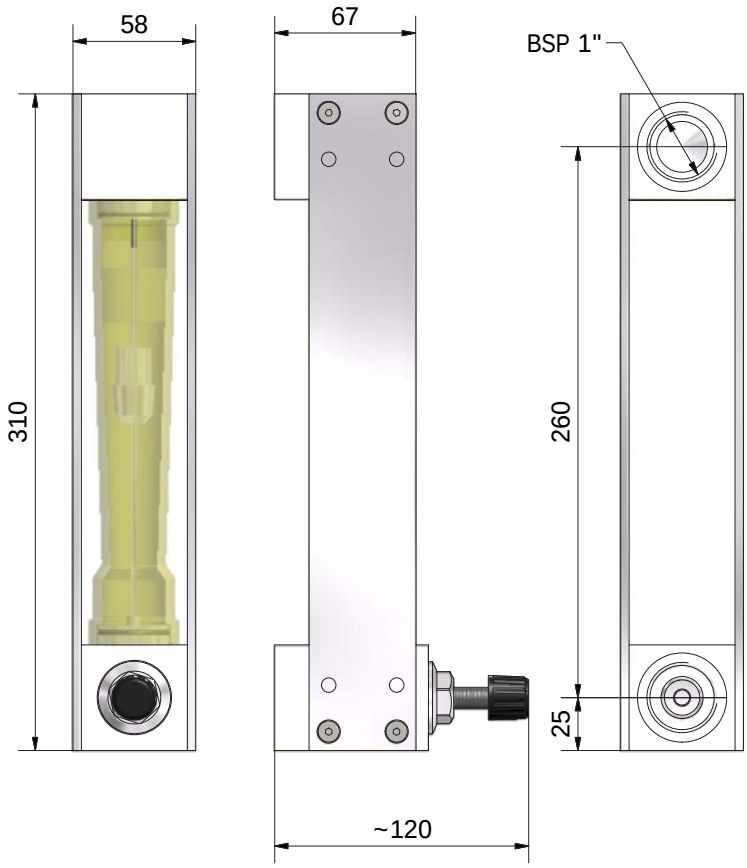

electro-mation
... Luftmesstechnik

ELECTRO-MATION GmbH
Münsterstr. 23-25
22529 Hamburg
GERMANY

Tel. 040 / 850-2320
Fax 040/ 850-4114
info@volumenstrommessung.de
www.volumenstrommessung.de